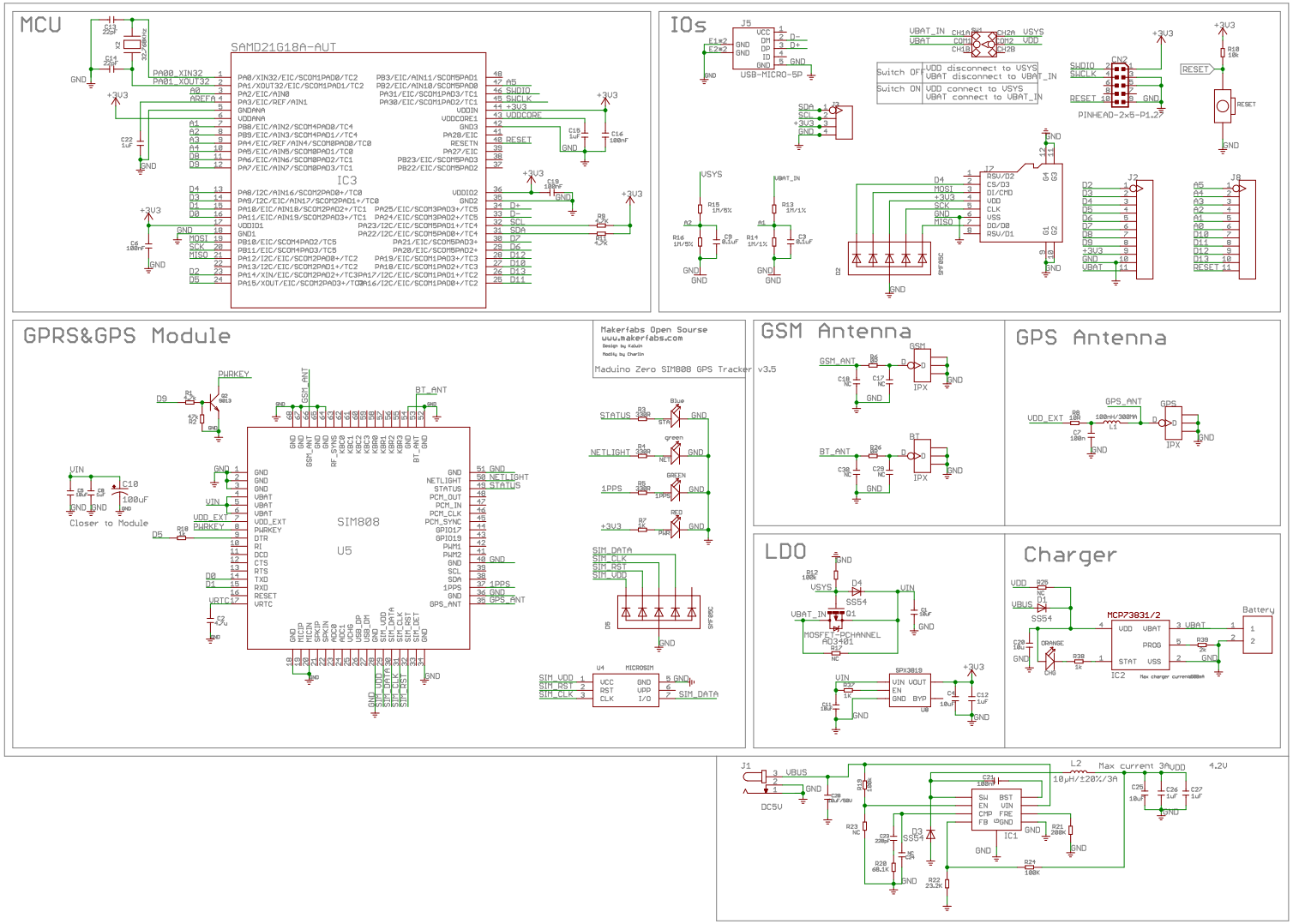

2019-10-14 18:03:15 f=0.50 S:\生产文件\内部生产文件\Maduino Zero SIM808 GPS Tracker\Maduino Zero SIM808 GPS Tracker v3.5\Maduino Zero SIM808 GPS Tracker v3.5.sch (